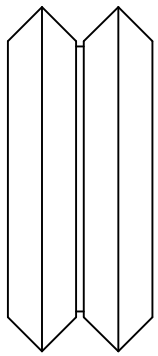

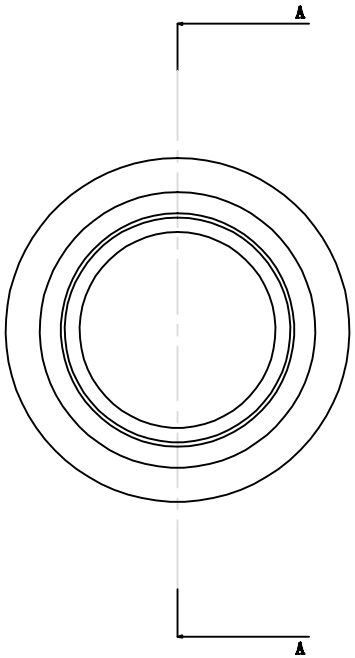

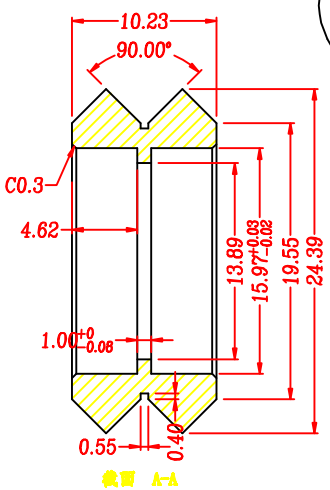

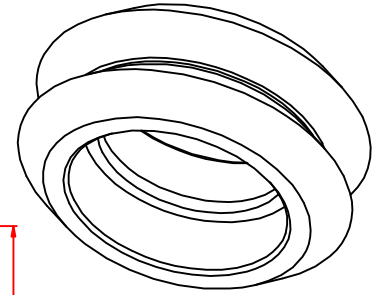

技术要求：

1. 材料：黑色POM
2. 表面处理：清洗
3. 产品不允许有毛花，刀痕等不良

深圳市劲邦五金电子有限公司
JINGBANG Shenzhen Jingbang Hardware Electronic Co., Ltd

DRAWING RELEASED FOR < > 样板 (SAMPALE) < > 量产 (PRODUCTION) < > 做模 (TOOLING) < > 报价 (QUOTATION) < > 采购 (PURCHASED PART)	未注公差 OTHER TOLERANCE	(一位小数)X.X:±0.2 (两位小数)X.XX:±0.1 (角度误差)X°±1°	绘图 DRAWN 审核 CHECKED 核准 APPROVED	集迪 SHAIHE	比例(SCALE)X:1:1 SHEET: 1/1 单位(UIN):mm

执行标准		图纸编号 DRAWING NO	DUAL VWheel	数量（件） AMOUNT	材料 Material	REV
REV	DATE	ECN NO	ENGG	产品规格 DESCRIPTION	24.3x10.23			A

深圳劲邦五金电子有限公司（Shenzhen Jingbang Hardware Electronic Co., Ltd） http://jbsy-china.com.cn/